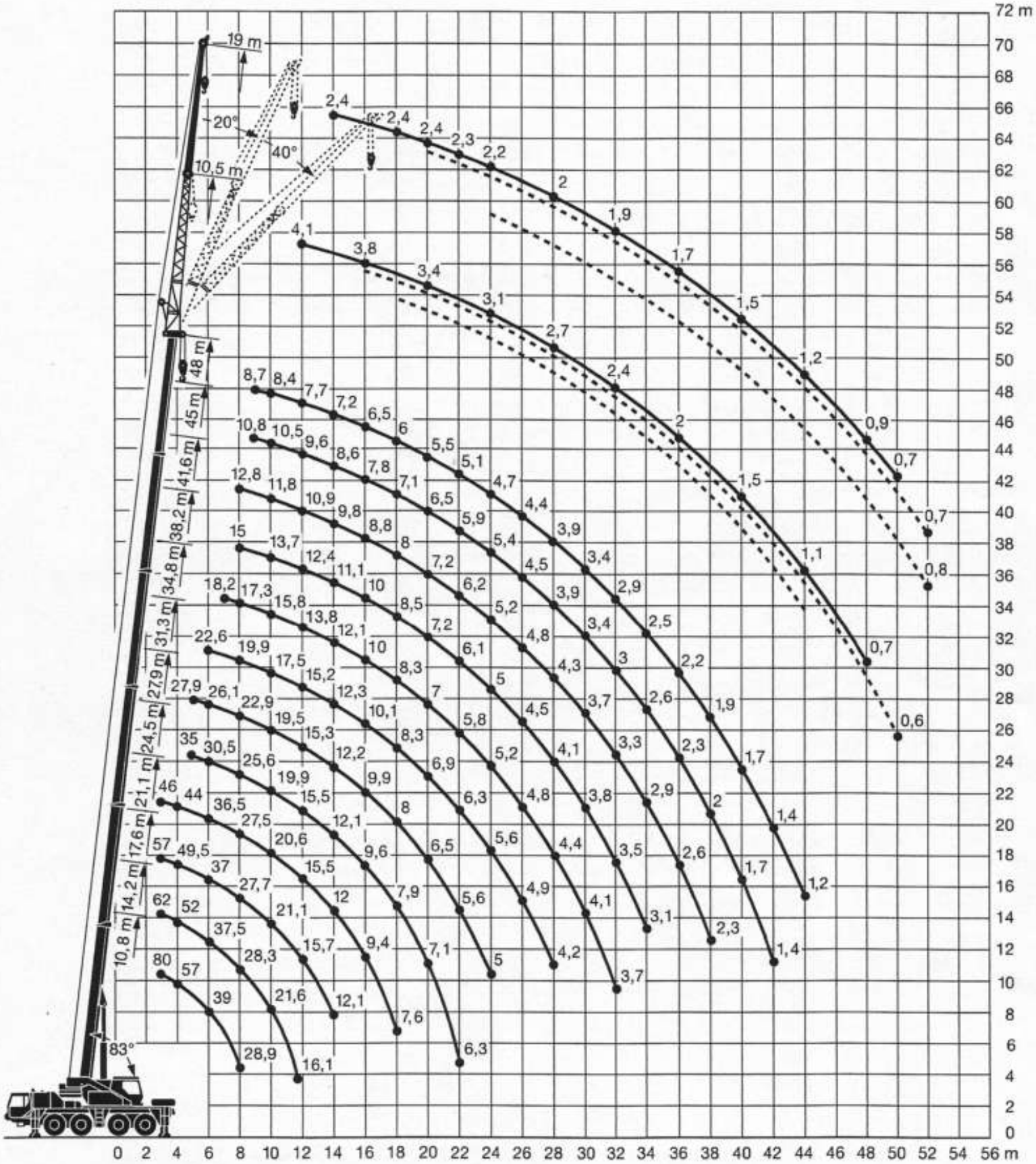
19 m
10,5 m
20°
40°
83°
48 m
45 m
41,6 m
38,2 m
34,8 m
31,3 m
27,9 m
24,5 m
21,1 m
17,6 m
14,2 m
10,8 m
0 2 4 6 8 10 12 14 16 18 20 22 24 26 28 30 32 34 36 38 40 42 44 46 48 50 52 54 56 m
0 2 4 6 8 10 12 14 16 18 20 22 24 26 28 30 32 34 36 38 40 42 44 46 48 50 52 54 56 58 60 62 64 66 68 70 72 m

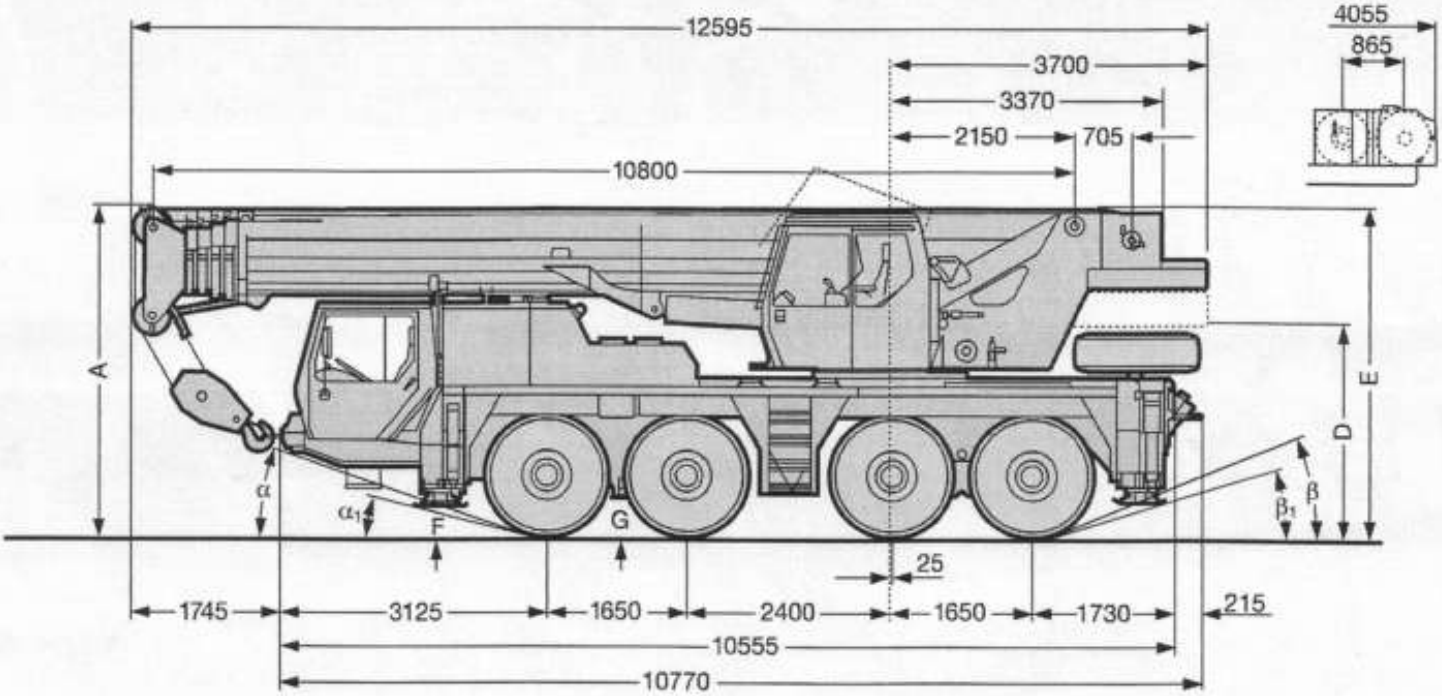

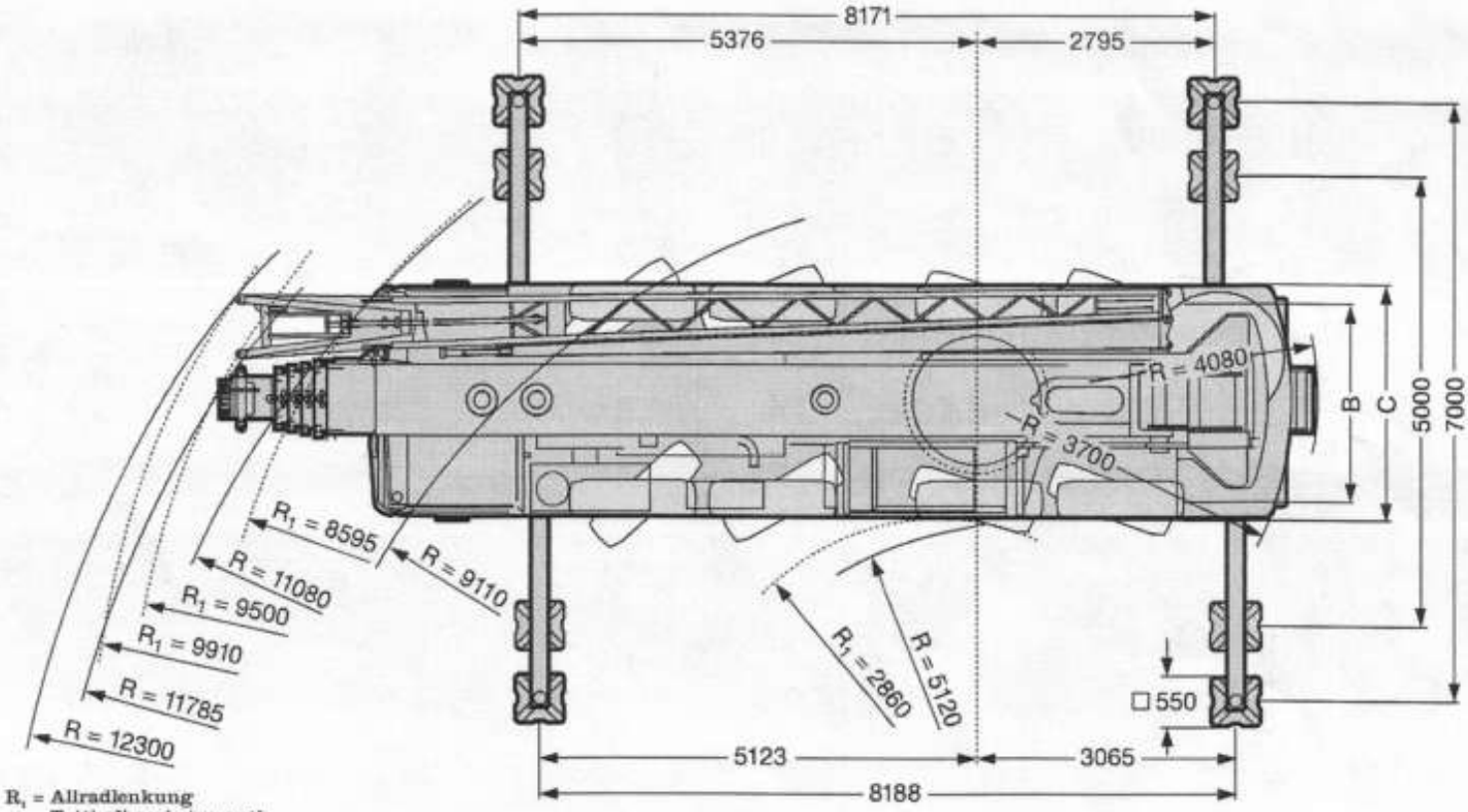

R_1 = Allradlenkung
Tutti gli assi sterzanti